Bewegbare Kamera

- **IR PTZ Kamera (HD-CVI)**
- **1/2,8" Exmor CMOS**
- **Auflösung FullHD (1920x1080px)**
- **10x optischer Zoom 5,1~51mm**
- **IR Strahler (bis 50m)**
- **IP66 Wetterschutz**
- **Spannungsversorgung 12VDC**

L-KS-2605

Die L-KS-2605 ist eine Mini PTZ HD-CVI Kamera mit mit 10x optischem Zoom (f=5,1mm~51mm) und IR-Beleuchtung (bis zu 50m). Der HD-CVI Standard ermöglicht eine Langstreckenübertragung (max. 500m) von HD-Video (720p, 1080p) über Koax-Kabel. Neben dem Video werden auch Daten zur Steuerung (PTZ) und Konfiguration (OSD) über das gleiche Kabel übertragen und komfortabel über einen Digitalrekorder eingestellt. Die PTZ-Funktion der Kamera dient zur Einstellung aus der Ferne und gelegentlichen Steuerungen, jedoch nicht zum DAUER-STEUER-BETRIEB. Der 1/2,8" progressive scan CMOS liefert Bilder in FullHD (1920x1080px) mit bis zu 25 Bildern/s. Der IR-Strahler und der mechanische IR-Cut Filter (ICR) ermöglicht den Tag/Nacht Einsatz, auch bei schlechten Lichtverhältnissen. Die Kamera ist wettergeschützt (IP66) und für einen Temperatureinsatzbereich von -30°C~+60°C ausgelegt. Die Spannungsversorgung erfolgt über 12VDC. Im Lieferumfang befinden sich Wandhalter und Installationsanleitung.

Technische Daten	
Typ	PTZ Kamera (HD-CVI)
Aufnahmesensor	1/2,8" Exmor CMOS
Videoausgang	HD-CVI/CVBS umschaltbar (BNC)
Auflösung	1920 x 1080px
Objektiv	f=5,1~51mm, F 1.6
Blickwinkel	4,9°~54°(H)
Optischer Zoom	10-fach
IR Sperrfilter	mechanisch
Tag/Nacht Umschaltung	Automatisch, einstellbar
IR-Beleuchtung	ja
IR-Reichweite	bis 50 m
Lichtempfindlichkeit	0,01Lux @F1.6
Rauschunterdrückung (DNR)	2D/3D-DNR
Weißabgleich	auto, ATW, indoor, outdoor, manuell
Elektronische Blende	1/25 ~ 1/30.000 Sek.
Bildraten	25 Bilder/Sek. bei 1080P 50 Bilder/Sek. bei 720P
Privatzonenmaskierung	Ja
Schwenk-/Neigegeschwindigkeit	0,5~12°/Sek. und 0,5~10°/Sek.
Schwenkbereich	250°
Neigebereich	-5°~55°
Presetpositionen	256
RS-485 Schnittstelle	ja

Gehäuse/Material	Aluminium, Kunststoff
Farbe	weiß, schwarz
Spannungsversorgung	12VDC / 1,5A (Netzteil nicht im Lieferumfang)
Leistungsaufnahme	max. 12W
Schutzart	IP66 Wetterschutz
zul. Arbeitstemperatur	-30 °C ~ +60 °C
Abmessungen	(L)144 mm x (H) 133 mm x (B) 94 zzgl. Wandarm
Gewicht	1,1 kg
Lieferumfang	Montagezubehör, Installationsanleitung, Wandarm

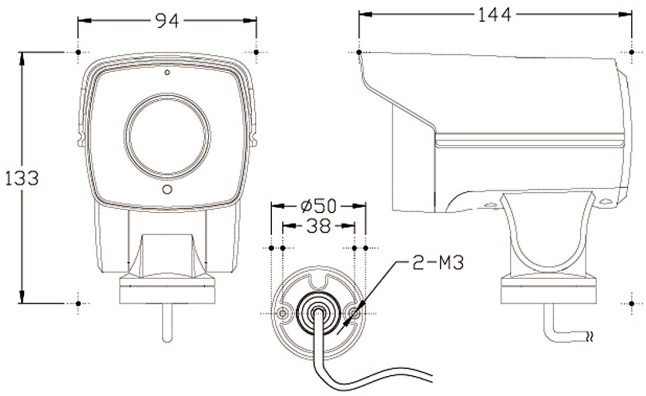

L-KS-2605 (32.000.75)

Zubehör	
L-EA1 (70.110.52)	Eckadapter
L-MA1 (70.110.50)	Mastadapter
L-AB5 (70.110.18)	Anschlußbox weiß